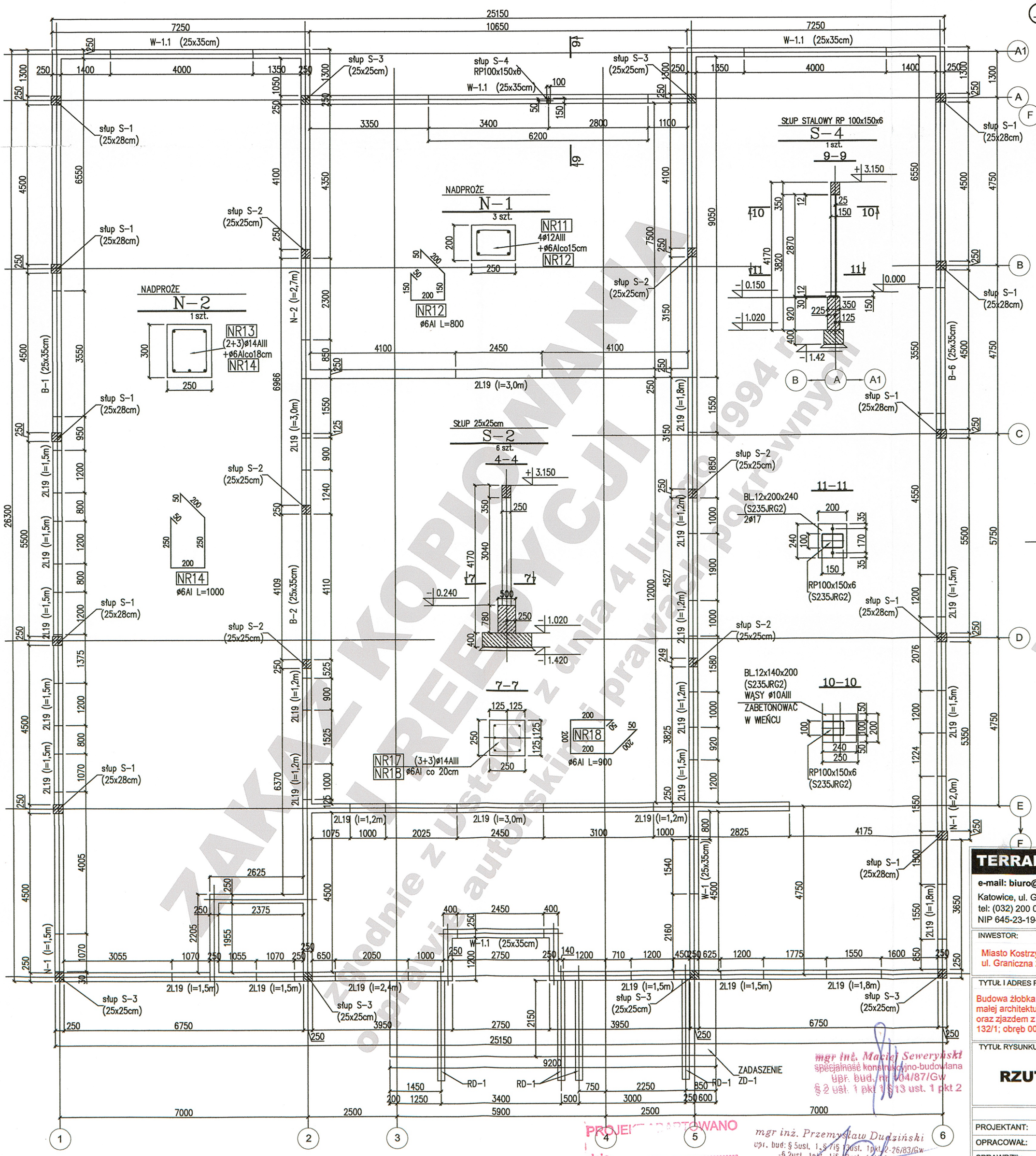

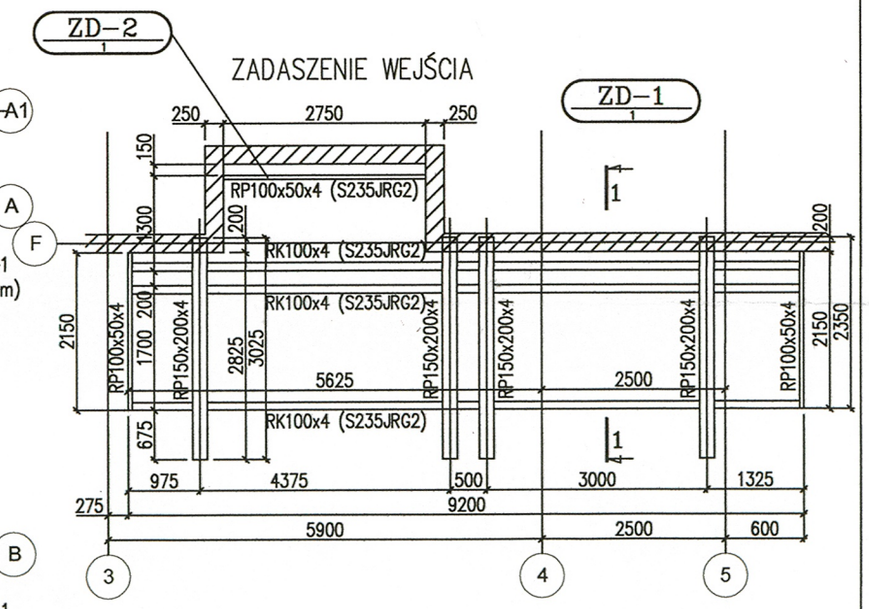

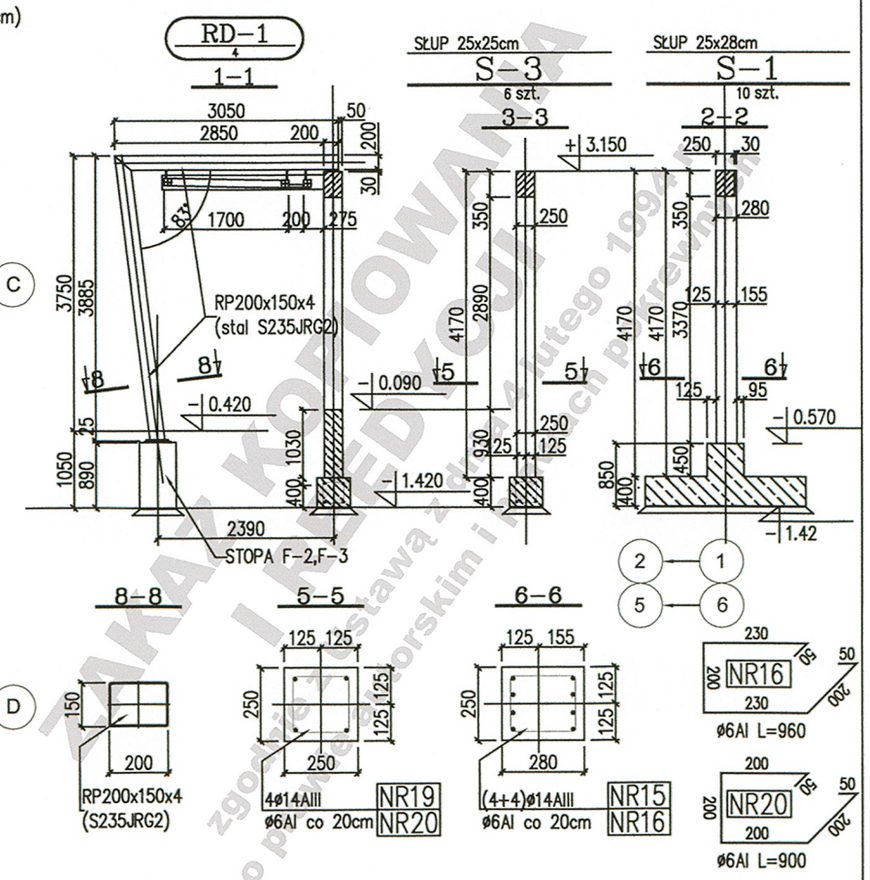

KRYCIE ZADASZENIA NAD WEJŚCIEM BLACHĄ TRAPEZOWĄ T40 gr.0,8mm POWLEKANĄ.
ZABEZPIECZENIE ANTYKOROZYJNE KONSTRUKCJI STALOWEJ ZADASZENIA PRZEZ CYNKOWANIE OGNIOWE I NASTĘPNIE MALOWANIE PROSZKOWE.
WYMAGANY POZIOM JAKOŚCI WG NIEZGODNOŚCI SPAWALNICZEJ C (WG PN-EN ISO 5817).

STAL KONSTRUKCYJNA S235JRG2

BETON C-20/25 (B-25).
STAL ZBROJENIOWA : AIII (34GS) , AIIIN (RB500) , AI (St3S).
OTULINA 2cm

TERRABUD POLSKA Sp. z o.o.
e-mail: biuro@terrabud.pl; www.terrabud.pl
Katowice, ul. Gliwicka 228, 40-861
tel: (032) 200 01 81, 254 30 00 tel/fax: (032) 254 01 42
NIP 645-23-19-513

INWESTOR: Miasto Kostrzyn nad Odrą, ul. Graniczna 2, 66-470 Kostrzyn nad Odrą	NR PROJ.: 603-001	DATA: STYCZEŃ 2012
TYTUŁ I ADRES PROJEKTU: Budowa żłobka miejskiego wraz z niezbędną infrastrukturą, elementami małej architektury, oświetleniem, utwardzeniem terenu i zielenią towarzyszącą oraz zjazdem z drogi gminnej na dz. o nr ewid. 132/5; 132/3; 87/3; 111/177; 132/1; obręb 0007 Zatorze Fabryczne, m. Kostrzyn nad Odrą.	BRANŻA: KONSTRUKCJA	
	STADIUM: PB	
TYTUŁ RYSUNKU: **RZUT PARTERU - ZESTAWIENIE**	NR RYS.: 2	
	SKALA: 1:100	

	IMIĘ I NAZWISKO	NR UPRAWNIEŃ	PODPIS:
PROJEKTANT:	mgr inż. Andrzej KRÓL	753/94	
OPRACOWAŁ:	mgr inż. Andrzej KRÓL		
SPRAWDZIŁ:	mgr inż. Józef KRÓL	274/91	

mgr inż. Maciej Seweryński
specjalność konstrukcyjno-budowlana
upr. bud. nr 904/87/Gw
§ 2 ust. 1 pkt 1 § 13 ust. 1 pkt 2

mgr inż. Przemysław Dudziński
upr. bud: § 5 ust. 1, § 7 i § 13 ust. 1 pkt 2-26/83/Gw
§ 2 ust. 1 pkt. 1 i § 13 ust. 1 pkt 2-13/89/Gw
§ 2 ust. 1 pkt. 1 i § 13 ust. 1 pkt 2-14/89/Gw

PROJEKT ZATWARTOWANO
dnia .....

ZAKAZ KOPIOWANIA I REDYSTRYBUCJI
zgodnie z ustawą z dnia 4 lutego 1994 r. o prawie autorskim i prawach pokrewnych