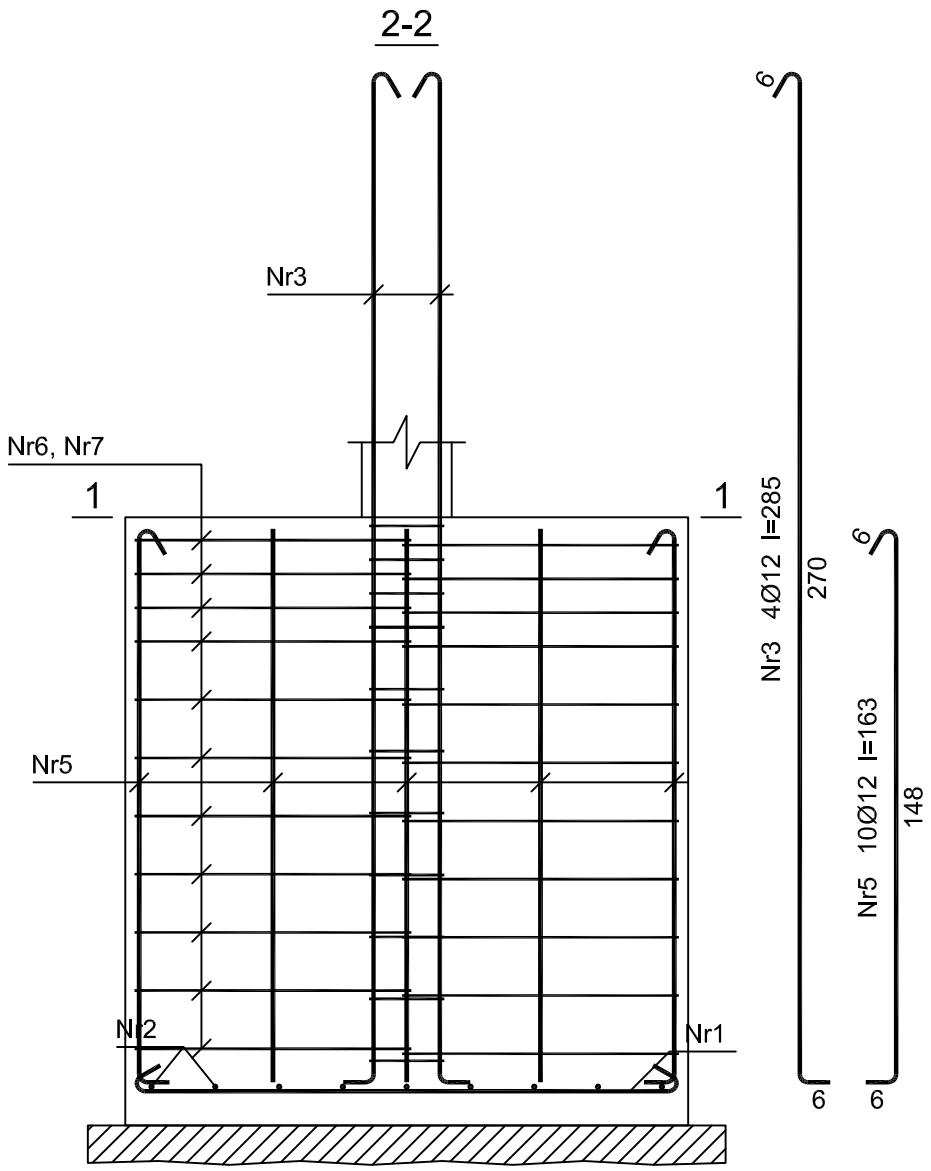

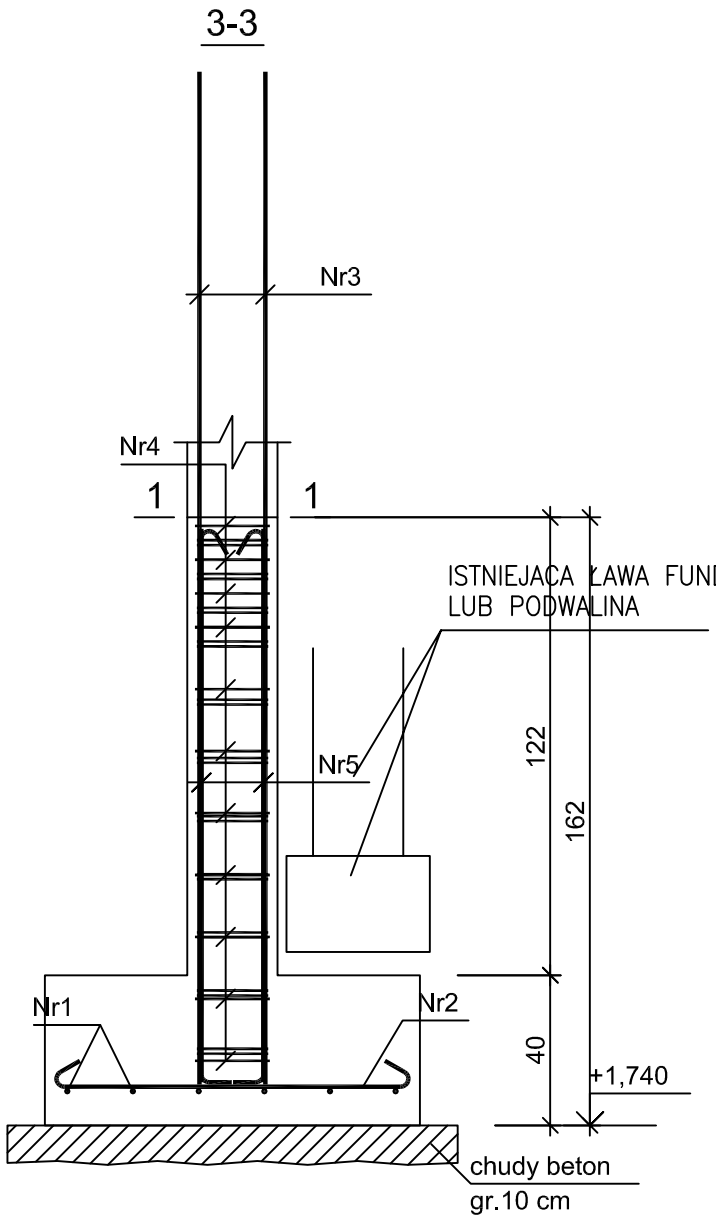

Beton	B20 (C16/20)
Stal	St0S-b /LUB 34GS
Otulina dolna	c_{nom} =85 mm
Otulina boczna	c_{nom} =25 mm

Wykaz zbrojenia

Nr pręta	Średnica [mm]	Długość [cm]	Liczba [szt.]	Długość całkowita [m] St0S-b Ø6	Długość całkowita [m] St0S-b Ø12
dla jednej stopy					
1	12	162	6		9,72
2	12	112	9		10,08
3	12	285	4		11,40
4	6	89	11	9,79	
5	12	163	10		16,30
6	6	265	22	58,30	
7	6	51	11	5,61	
Długość całkowita wg średnic			[m]	73,8	47,5
Masa 1mb pręta			[kg/mb]	0,222	0,888
Masa prętów wg średnic			[kg]	16,4	42,2
Masa prętów wg gatunków stali			[kg]	58,6	
Masa całkowita			[kg]	59	

UWAGA: Długość pręta jest długością obliczoną na podstawie wymiarów w osi pręta (metoda B wg PN-EN ISO 3766:2006)

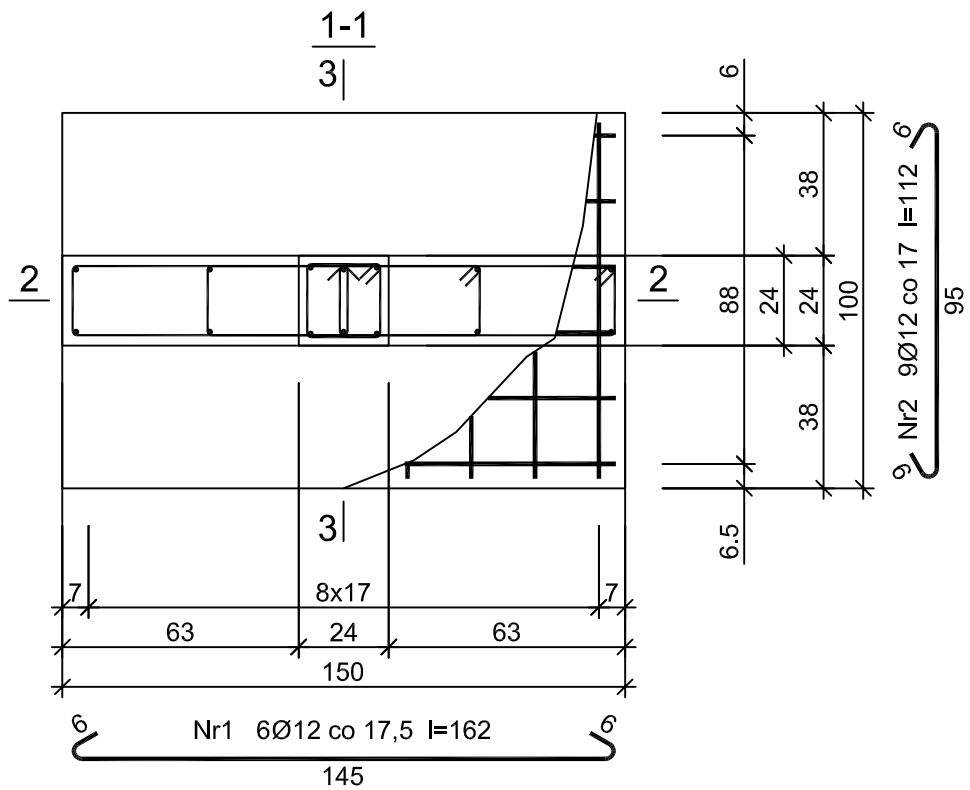

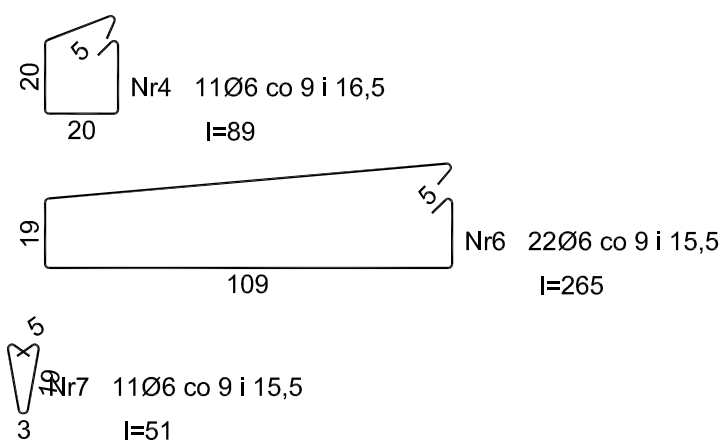

"AKWADRAT" Sp. z o.o. ul. Mieszka I 57/5, 66-400 Gorzów Wlkp. tel. /095/ 738 86 68			
OBIEKT	Rozbudowa hali Miejskiego Ośrodka Sportu i Rekreacji w Kostrzynie nad Odrą o zespół szatniowy		
ADRES	ul. Niepodległości 11, działka nr ewid. 114/5, obręb nr 3, Zatorze Fabryczne, 66-470 Kostrzyn nad Odrą		**K-04** ARK. NR
TYTUŁ RYSUNKU	STOPA FUNDAMENTOWA F2	1:20 SKALA	
	IMIĘ I NAZWISKO SPECJALNOŚĆ I NUMER UPRAWNIEŃ	DATA	PODPIS
KONSTRUKCJA			
PROJEKTANT	*mgr inż. Maciej Seweryński* upr. budowlane do projektowania bez ograniczeń w specjalności konstrukcyjnej *104/87/Gw.*	15.11. 2016	
SPRAWDZIŁ	*mgr inż. PrzemysławDudziński* upr. budowlane do projektowania bez ograniczeń w specjalności konstrukcyjnej *73/89/GW*	15.11. 2016	

BIK-ZELBET® BIK-STAL® BIK-BASE®
F1.dxf 14.12.2016 godz.13:02