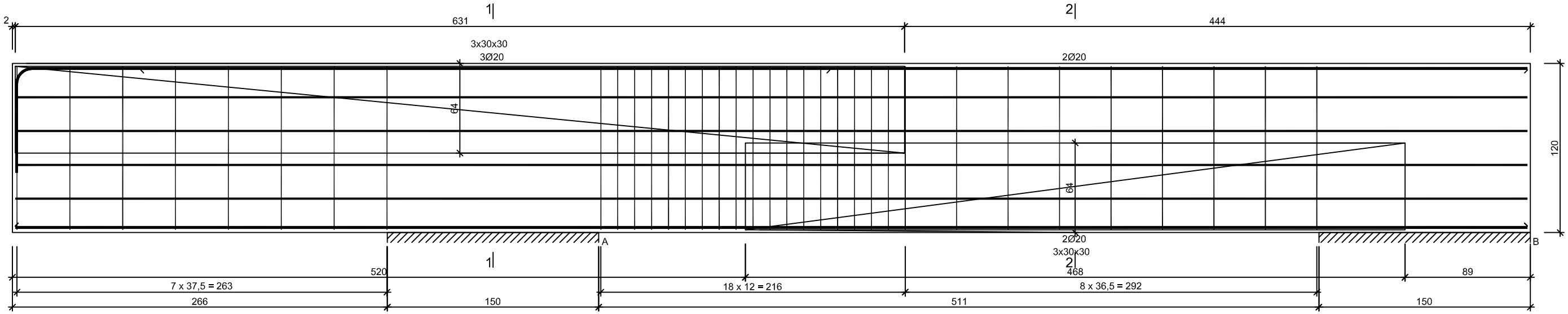

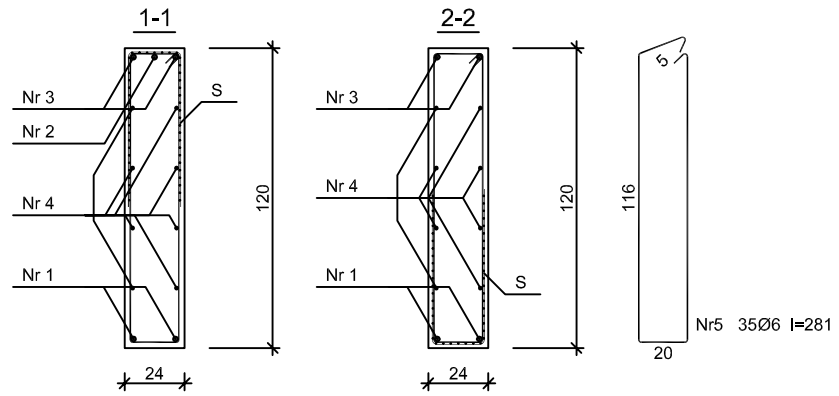

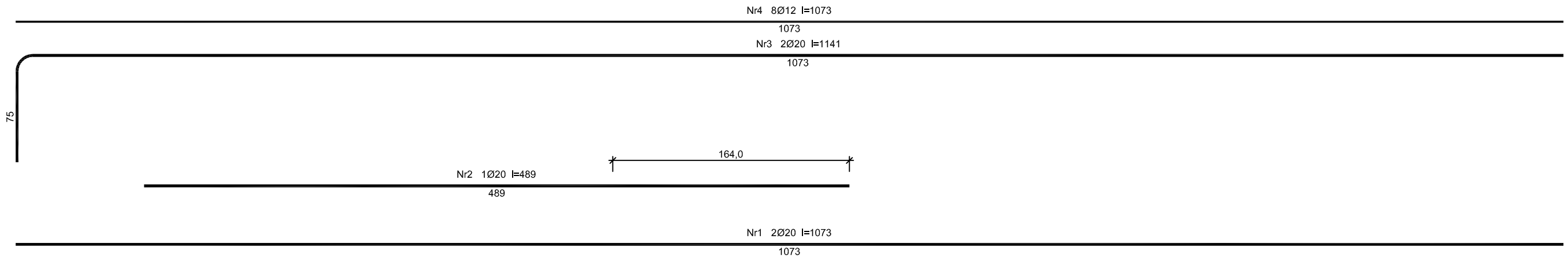

Wykaz zbrojenia

Nr pręta	Średnica [mm]	Długość [cm]	Liczba [szt.]	Długość całkowita [m]			
				St0S-b		34GS	
				Ø3	Ø6	Ø12	Ø20
dla jednej belki							
1	20	1073	2				21,46
2	20	489	1				4,89
3	20	1141	2				22,82
4	12	1073	8			85,84	
5	6	281	35		98,35		
S	3	l=1050,00 mb		1050,00			
Długość całkowita wg średnic [m]				1050,0	98,4	85,9	49,2
Masa 1mb pręta [kg/mb]				0,055	0,222	0,888	2,466
Masa prętów wg średnic [kg]				57,8	21,8	76,3	121,3
Masa prętów wg gatunków stali [kg]				79,6		197,6	
Masa całkowita [kg]				278			

UWAGA: Długość pręta jest długością obliczoną na podstawie wymiarów w osi pręta (metoda B wg PN-EN ISO 3766:2006)

Beton	B20 (C16/20)
Stal	34GS
	St0S-b
Otulina	c_{nom} =15+5=20 mm

"AKWADRAT" Sp. z o.o. ul. Mieszka I 57/5, 66-400 Gorzów Wlkp. tel. /095/ 738 86 68

OBIEKT	Rozbudowa hali Miejskiego Ośrodka Sportu i Rekreacji w Kostrzynie nad Odrą o zespół szatniowy		
ADRES	ul. Niepodległości 11, działka nr ewid. 114/5, obręb nr 3, Zatorze Fabryczne, 66-470 Kostrzyn nad Odrą		**K-07** ARK. NR
TYTUŁ RYSUNKU	PODWALINA POZ.5.1	1:30 SKALA	
	IMIĘ I NAZWISKO SPECJALNOŚĆ I NUMER UPRAWNIEŃ	DATA	PODPIS
KONSTRUKCJA			
PROJEKTANT	*mgr inż. Maciej Seweryński* upr. budowlane do projektowania bez ograniczeń w specjalności konstrukcyjnej *104/87/Gw.*	15.11. 2016	
SPRAWDZIŁ	*mgr inż. PrzemysławDudziński* upr. budowlane do projektowania bez ograniczeń w specjalności konstrukcyjnej *73/89/GW*	15.11. 2016	

BIK-ZELBET® podw 51.dxf
BIK-STAL® 14.12.2016 godz.13:41
BIK-BASE®