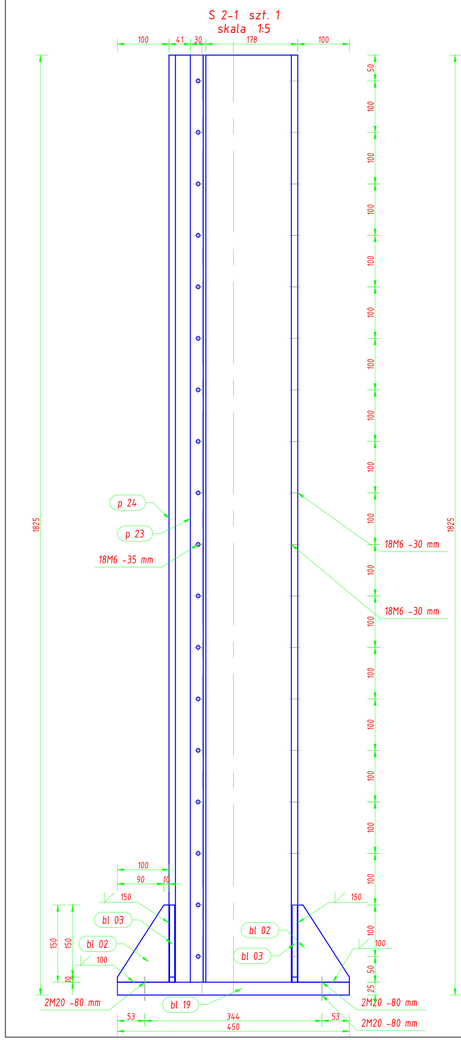

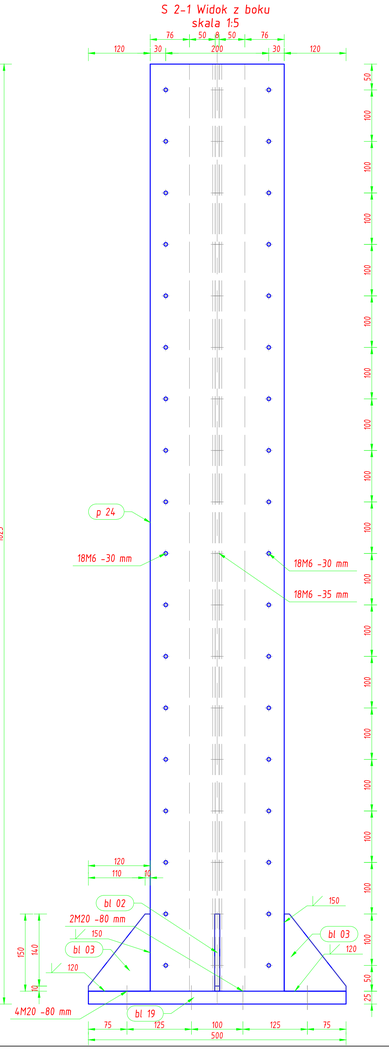

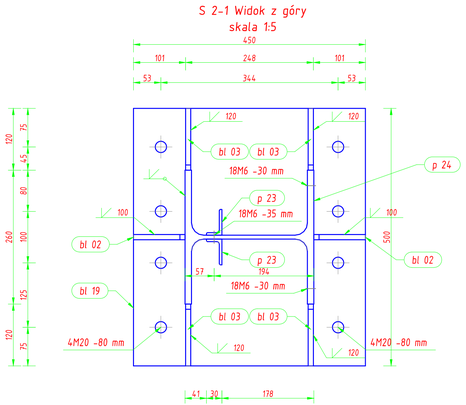

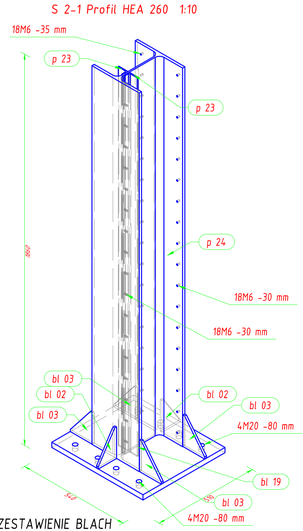

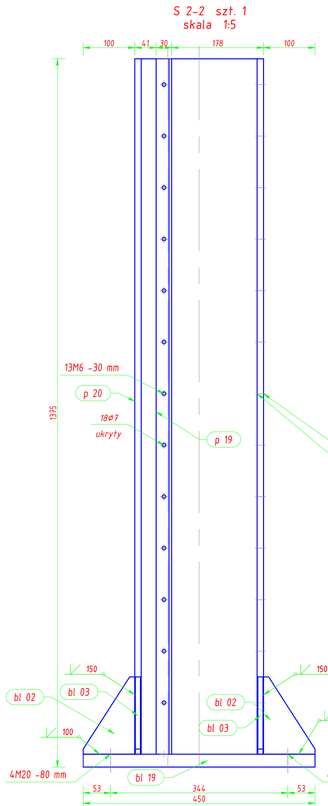

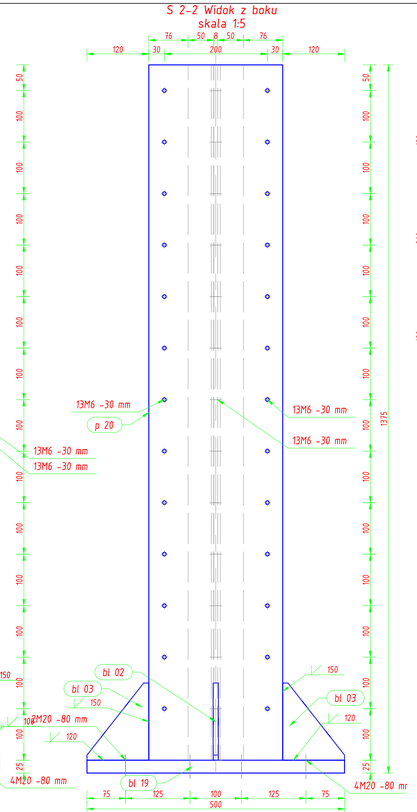

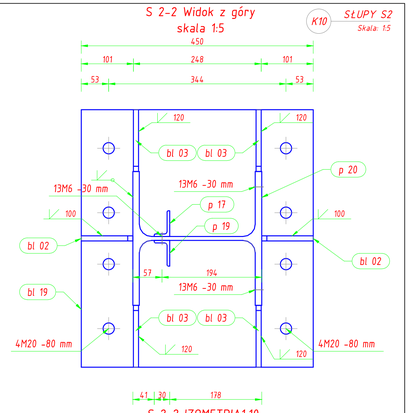

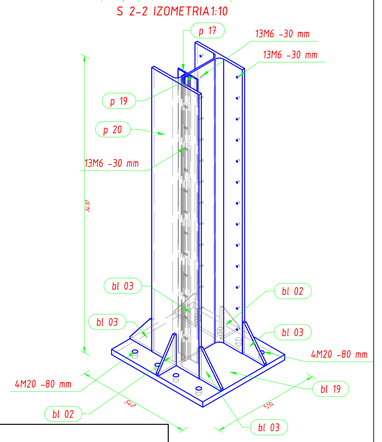

LISTA MONTAŻOWA

Pozycja	Przekrój	Liczba	Długość (mm)	Masa Elementu (kg) Jednostkowa (kg/m)	Całkowita (kg)
Pozycja S 2-1 Liczba=1 Masa Elementu=181,61(kg)					
bl 02	Blacha 10x113	2	176,78	0,68	1,37
bl 03	Blacha 10x113	4	190,92	0,81	3,24
bl 19	Blacha 25x450	1	500,00	43,59	43,59
p 23	LN 50x30x5	2	1800,00	2,960 5,33	10,66
p 24	HEA 260	1	1800,00	68,200 122,76	122,76
					181,61
Pozycja S 2-2 Liczba=1 Masa Elementu=148,25(kg)					
bl 02	Blacha 10x113	2	176,78	0,68	1,37
bl 03	Blacha 10x113	4	190,92	0,81	3,24
bl 19	Blacha 25x450	1	500,00	43,59	43,59
p 17	LN 50x30x5	1	1350,00	2,960	4,00
p 19	LN 50x30x5	1	1350,00	2,960	4,00
p 20	HEA 260	1	1350,00	68,200	92,07
					148,25
Masa łączna elementów (kg)					329,86
Dodatek na spoiny (kg)					6,60
Masa całkowita (kg)					336,46

ZESTAWIENIE BLACH

Pozycja	Przekrój	Liczba	Długość (mm)	Elementu (kg)	Całkowita (kg)
bl 02	Blacha 10x113	4	176,78	1,57	6,28
bl 03	Blacha 10x113	8	190,92	1,70	13,57
bl 19	Blacha 25x450	2	500,00	44,17	88,34
Masa łączna elementów (kg)					108,20

ZESTAWIENIE STALI PROFILOWEJ

Przekrój	Długość (mm)	Masa Jednostkowa (kg/m)	Całkowita (kg)
HEA 260	3150,00	68,200	214,83
LN 50x30x5	6300,00	2,960	18,65

ZESTAWIENIE ŚRUB

Pozycja	Średnica	Ilość	Klasa	Długość (mm)	Ciężar całkowity (kg)
sr 13a	Śruba M6	75	5.8	30,00	0,83
sr 13b	Nakrętka M6	75	5.8		0,22
sr 13c	Podkładka M6	150	5.8		0,11
sr 14a	Śruba M6	18	5.8	35,00	0,22
sr 14b	Nakrętka M6	18	5.8		0,05
sr 14c	Podkładka M6	36	5.8		0,03
sr 15a	Śruba M20	16	5.8	80,00	5,77
sr 15c	Podkładka M20	16	5.8		0,34

Stal profilowa, blachy: S235 JRG2 (1.0038) wg PN-EN 10025:2002
Konstrukcję wykonać w klasie EXC2 wg PN-EN 1090-2

Elementy stalowe zabezpieczyć dla kategorii korozyjności C3 (wg PN-EN-ISO-12944-2) przed korozją powłokami malarskimi w systemie S 3.04. Całkowita NDFT 160µm. Stopień przygotowania powierzchni Sa2½.

Elektrody: RUTILEN P lub drut spawalniczy SG2 dla MIG/MAG (wyłącznie na warsztacie)

BUDOWLANE BIURO INŻYNIERSKIE Roman Buszkiewicz
66-400 Gorzów Wlkp. ul. Walczaka 23d tel. (0-95) 728-24-82-4,e-mail : bbi_buszkiewicz@pro.onet.pl

PRAWA AUTORSKIE ZASTRZEŻONE

	imię i nazwisko	specjalność i nr uprawnień	data	podpis	temat opracowania
PROJEKTANT:	mgr inż. bud. Roman BUSZKIEWICZ	upr. bud. nr 40/76/Gw. do projektowania w specjal. konstrukcyjno-budowlanej	2015-05-15		PROJEKT WYKONAWCZY MURU ZABEZPIECZAJĄCEGO PRZED POWODZIĄ TERENY PRZYLEGŁE DO NABRZEŻA RZEKI WARTY
SPRAWDZAJĄCY:	mgr inż. bud. Przemysław PUCHALSKI	upr. bud. nr LBS/0065/POOK/09 do projektowania bez ograniczeń w specjal. konstrukcyjno-budowlanej	2015-05-15		adres obiektu: Kostrzyn n/O, działka nr ewid. 345/3, 346, obręb 6, Śródmieście Kostrzyn n/O

faza : P.W.	branża : BUDOWLANA	tytuł rysunku : SŁUPY S2	skala 1:5	rysunek nr : K10
data i miejsce opracowania : Gorzów Wlkp. 2015-05-15				