proj. rozdzielnica elektryczna RP

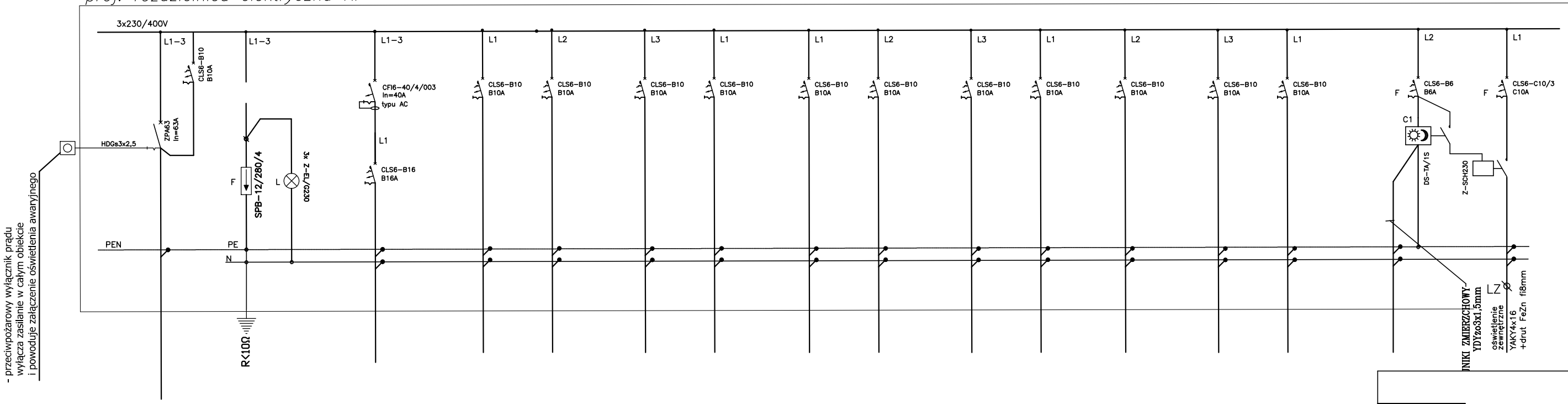

OBWÓD	wlz
KIERUNEK	
MOC [kW]	
DŁUGOŚĆ [l]	--
TYP PRZEWODU	YKY4X35

ochronnik
kl. B+C
3xLgY25mm

RP/G1
gniazdo 230V
YDY3x2,5mm

RP/O1	RP/O2	RP/O3	RP/O4	RP/O1	RP/O2	RP/O3	RP/O4	RP/O2	RP/O3	RP/O4
oświetlenie	oświetlenie	oświetlenie	oświetlenie	oświetlenie	oświetlenie	oświetlenie	oświetlenie	oświetlenie	oświetlenie	oświetlenie
YDY3x1,5mm	YDY3x1,5mm	YDY3x1,5mm	YDY3x1,5mm	YDY3x1,5mm	YDY3x1,5mm	YDY3x1,5mm	YDY3x1,5mm	YDY3x1,5mm	YDY3x1,5mm	YDY3x1,5mm

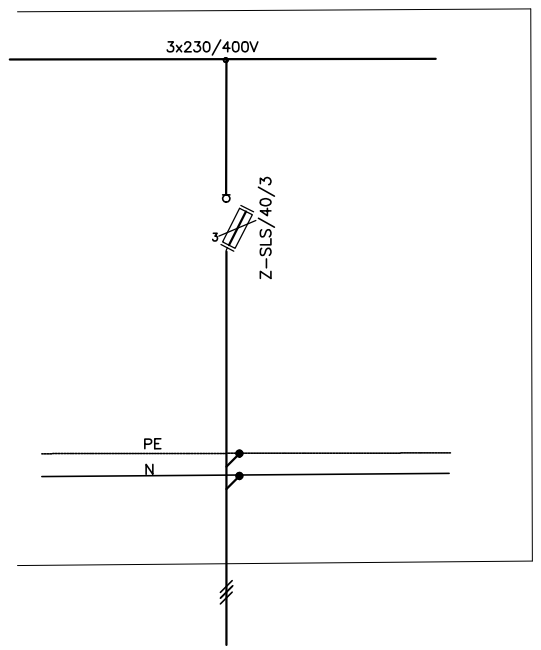

RP1
rozdzielnia
RP1
YKY5x10mm

UKŁAD SIECI TN-S
OCHRONA OD PORAŻEŃ POPRZEZ SAMOCZYNNE WYŁ. ZASILANIA

COMPONO
ul. Bohaterów Warszawy 21, 70-372 Szczecin
tel.: 501 632021, 501 397938, fax: 91 4624043
e-mail: biuro@compono.pl

NAZWA PROJEKTU

REWITALIZACJA NA CELE KULTURALNE BASTIONU KRÓL - CZĘŚCI MUZEUM TWIERDZY KOSTRZYN

ADRES INWESTYCJI

Bastion Król, Zespół Fortyfikacji Twierdzy Kostrzyn, działka nr 75/3, K. nad Odrą

INWESTOR

Miasto Kostrzyn nad Odrą , Ul. Graniczna 2 66-470 Konstrzyn nad Odrą

TYTUŁ RYSUNKU

SCHEMAT rozdzielni głównej

PROJEKTOWAŁ:

mgr inż. Patryk Dominiak
upr. nr ZAP/0107/POOE/12

SPRAWDZIŁ:

mgr inż. Piotr Markowski
upr. nr ZAP/0218/POOE/11

BRANŻA:	ELEKTRYCZNA	
FAZA:	PROJEKT BUDOWLANY	
SKALA: 1:100	DATA: LUTY 2014	NR.RYS. E4

PRAWA AUTORSKIE ZASTRZEŻONE.
PROJEKT TEN JEST CHRONIONY PRAWEM ZGODNIE Z USTAWĄ O PRAWIE AUTORSKIM. KOPIOWANIE, POWIELANIE, ODSTĘPOWANIE I DOKONYWANIE ZMIAN BEZ ZGODY AUTORA JEST ZABRONIONE I PODLEGA KARZE.