K08 POZ. 4 - BLACHY KOTWIĄCE SŁUPY
Skala: 1:5

POZ. 4-1 szt. 2
skala 1:5

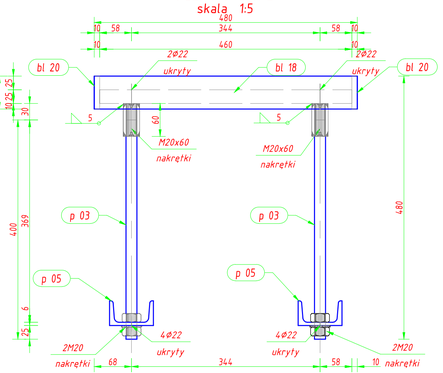

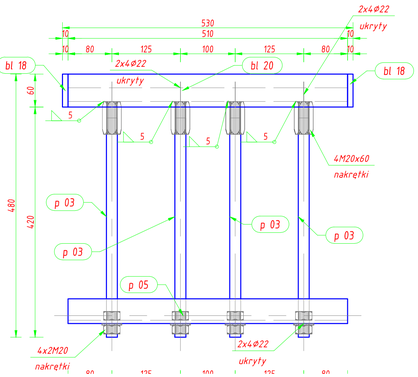

POZ. 4-2 szt. 46
skala 1:5

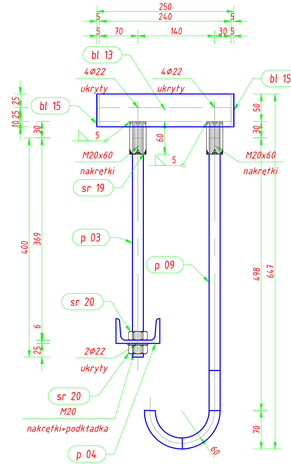

POZ. 4-2 Widok z boku
skala 1:5

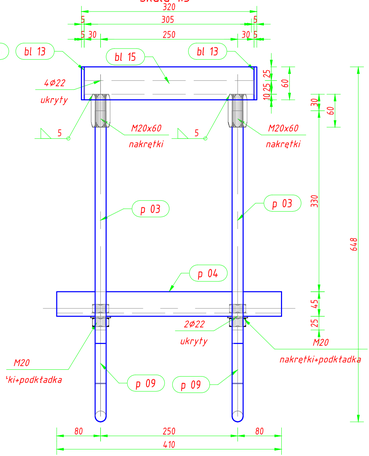

POZ. 4-4 szt. 1
skala 1:5

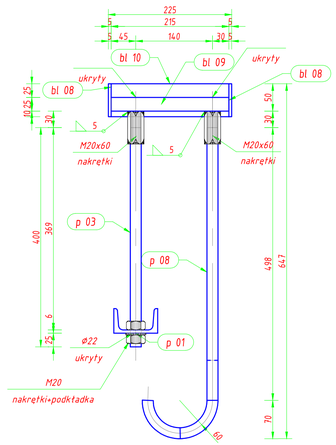

POZ. 4-4 Widok z boku
skala 1:5

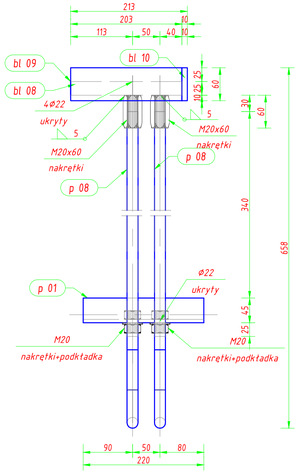

POZ. 4-1 Widok z góry
skala 1:5

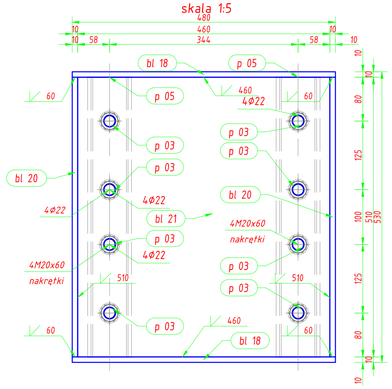

POZ. 4-1 IZOMETRIA 1:10

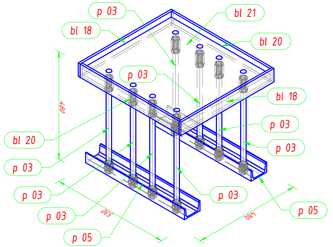

POZ. 4-2 Widok z góry
skala 1:5

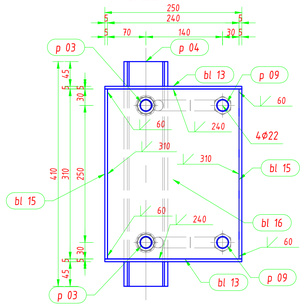

POZ. 4-2 IZOMETRIA 1:10

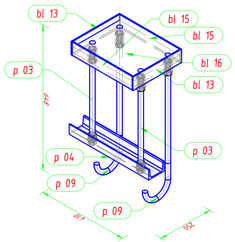

POZ. 4-4 Widok z góry
skala 1:5

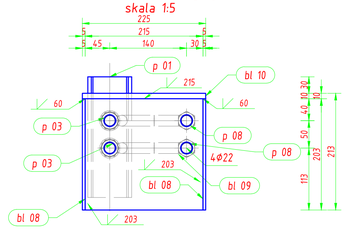

POZ. 4-4 IZOMETRIA 1:10

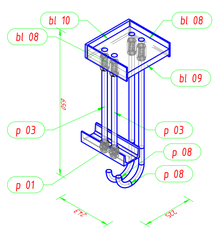

POZ. 4-3L szt. 2
skala 1:5

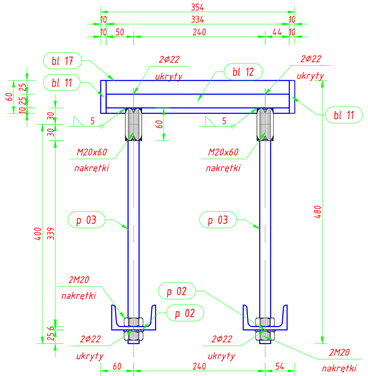

POZ. 4-3L Widok z boku
skala 1:5

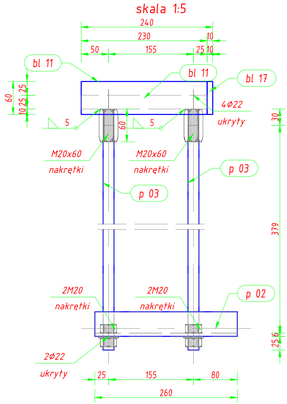

POZ. 4-3L Widok z góry
skala 1:5

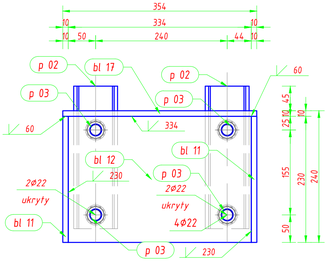

POZ. 4-3L IZOMETRIA 1:10

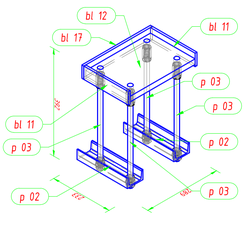

UWAGA:
POZ. 4-3P JEST LUSTRZANYM ODBICIEM POZ. 4-3L

POZ. 4-3P IZOMETRIA 1:10

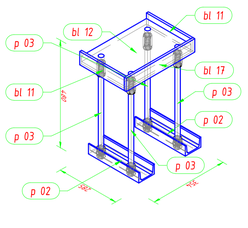

POZ. 4-5 szt. 1
skala 1:5

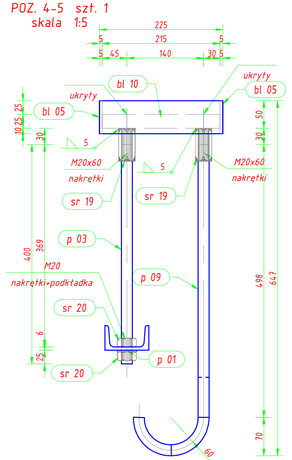

POZ. 4-5 Widok z prawej
skala 1:5

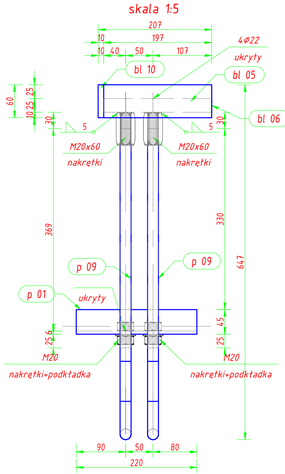

POZ. 4-5 Widok z góry
skala 1:5

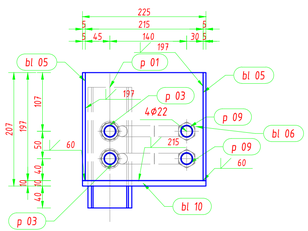

POZ. 4-5 IZOMETRIA 1:10

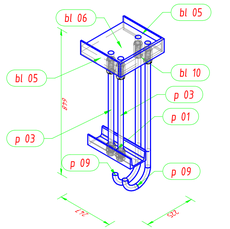

LISTA MONTAŻOWA

Pozycja	Przekrój	Liczba	Długość (mm)	Masa Jednostkowa (kg/m)	Masa Elementu (kg)	Masa Całkowita (kg)
Pozycja POZ. 4-1 Liczba=2 Masa Elementu=11,52(kg)						
bl 18	Blacha 10x60	2	480,00		2,26	4,52
bl 20	Blacha 10x60	2	510,00		2,40	4,81
bl 21	Blacha 25x460	1	510,00		43,48	43,48
p 03	PO 20	8	400,00	2,470	0,99	7,90
p 05	C 80	2	510,00	8,640	4,41	8,81
sr 19	M20	8	NAKRĘTKA M20x60			
sr 20	M20	16	NAKRĘTKA M20x60			
sr 21	M20	8	PODKŁADKA M20			
						11,52
Pozycja POZ. 4-2 Liczba=46 Masa Elementu=25,86(kg)						
bl 13	Blacha 5x60	2	250,00		0,59	1,18
bl 15	Blacha 5x60	2	310,00		0,73	1,46
bl 16	Blacha 25x240	1	310,00		14,32	14,32
p 03	PO 20	2	400,00	2,470	0,99	1,98
p 04	C 80	1	410,00	8,640	3,54	3,54
p 09	PO 20	2	684,88	2,470	1,69	3,38
sr 19	M20	4	NAKRĘTKA M20x60			
sr 20	M20	4	NAKRĘTKA M20x60			
sr 21	M20	2	PODKŁADKA M20			
						25,86
Pozycja POZ. 4-3L Liczba=2 Masa Elementu=27,07(kg)						
bl 11	Blacha 10x60	2	230,00		1,08	2,17
bl 12	Blacha 25x334	1	230,00		14,79	14,79
bl 17	Blacha 10x60	1	354,00		1,67	1,67
p 02	C 80	2	260,00	8,640	2,25	4,49
p 03	PO 20	4	400,00	2,470	0,99	3,95
sr 19	M20	4	NAKRĘTKA M20x60			
sr 20	M20	8	NAKRĘTKA M20x60			
sr 21	M20	4	PODKŁADKA M20			
						27,07
Pozycja POZ. 4-3P Liczba=2 Masa Elementu=27,07(kg)						
bl 11	Blacha 10x60	2	230,00		1,08	2,17
bl 12	Blacha 25x334	1	230,00		14,79	14,79
bl 17	Blacha 10x60	1	354,00		1,67	1,67
p 02	C 80	2	260,00	8,640	2,25	4,49
p 03	PO 20	4	400,00	2,470	0,99	3,95
sr 19	M20	4	NAKRĘTKA M20x60			
sr 20	M20	8	NAKRĘTKA M20x60			
sr 21	M20	4	PODKŁADKA M20			
						27,07
Pozycja POZ. 4-4 Liczba=1 Masa Elementu=17,55(kg)						
bl 08	Blacha 5x60	2	203,00		0,48	0,96
bl 09	Blacha 25x215	1	203,00		8,28	8,28
bl 10	Blacha 10x60	1	225,00		1,06	1,06
p 01	C 80	1	220,00	8,640	1,90	1,90
p 03	PO 20	2	400,00	2,470	0,99	1,98
p 08	PO 20	2	684,88	2,470	1,69	3,38
sr 19	M20	4	NAKRĘTKA M20x60			
sr 20	M20	4	NAKRĘTKA M20x60			
sr 21	M20	2	PODKŁADKA M20			
						17,55
Pozycja POZ. 4-5 Liczba=1 Masa Elementu=17,27(kg)						
bl 05	Blacha 5x60	2	197,00		0,46	0,93
bl 06	Blacha 25x215	1	197,00		8,02	8,02
bl 10	Blacha 10x60	1	225,00		1,06	1,06
p 01	C 80	1	220,00	8,640	1,90	1,90
p 03	PO 20	2	400,00	2,470	0,99	1,98
p 09	PO 20	2	684,88	2,470	1,69	3,38
sr 19	M20	4	NAKRĘTKA M20x60			
sr 20	M20	4	NAKRĘTKA M20x60			
sr 21	M20	2	PODKŁADKA M20			
						17,27
Masa łączna elementów (kg)						1475,53
Dodatek na spoiny (kg)						29,51
Masa całkowita (kg)						1505,04

ZESTAWIENIE BLACH

Pozycja	Przekrój	Liczba	Długość (mm)	Elementu (kg)	Całkowita (kg)
bl 05	Blacha 5x60	2	197,00	0,46	0,93
bl 06	Blacha 25x215	1	197,00	8,32	8,32
bl 08	Blacha 5x60	2	203,00	0,48	0,96
bl 09	Blacha 25x215	1	203,00	8,57	8,57
bl 10	Blacha 10x60	2	225,00	1,06	2,12
bl 11	Blacha 10x60	8	230,00	1,08	8,67
bl 12	Blacha 25x334	4	230,00	15,09	60,34
bl 13	Blacha 5x60	92	250,00	0,59	54,18
bl 15	Blacha 5x60	92	310,00	0,73	67,19
bl 16	Blacha 25x240	46	310,00	14,61	671,97
bl 17	Blacha 10x60	4	354,00	1,67	6,67
bl 18	Blacha 10x60	4	480,00	2,26	9,05
bl 20	Blacha 10x60	4	510,00	2,40	9,61
bl 21	Blacha 25x460	2	510,00	46,06	92,11
Masa łączna elementów (kg)					1000,69

ZESTAWIENIE STALI PROFILOWEJ

Przekrój	Długość (mm)	Masa Jednostkowa (kg/m)	Masa Całkowita (kg)
C 80	23420,00	8,640	202,35
PO 20	116948,70	2,470	288,86

ZESTAWIENIE ŚRUB

Pozycja	Przekrój	Liczba	
sr 19	M20	224	NAKRĘTKA M20x60
sr 20	M20	256	NAKRĘTKA M20x60
sr 21	M20	128	PODKŁADKA M20

Stal profilowa, blachy: S235 JRG2 (1.0038) wg PN-EN 10025:2002

Konstrukcje wykonać w klasie EXC2 wg PN-EN 1090-2

Elementy stalowe zabezpieczyć dla kategorii korozyjności C 3 (wg PN-EN-ISO-12944-2) przed korozją powłokami malarskimi w systemie S 3.04. Całkowita NDFT 160µm. Stopień przygotowania powierzchni Sa2½.

Elektrody: RUTILEN P lub drut spawalniczy SG2 dla MIG/MAG (wyłącznie na warsztacie)

BUDOWLANE BIURO INŻYNIERSKIE Roman Buszkiewicz
66-400 Gorzów Wlkp. ul. Walczaka 23d tel. (0-95) 728-24-82-4,e-mail : bbi_buszkiewicz@pro.onet.pl

PRAWA AUTORSKIE ZASTRZEŻONE

	imię i nazwisko	specjalność i nr uprawnień	data	podpis	
PROJEKTANT:	mgr inż. bud. Roman BUSZKIEWICZ	upr. bud. nr LB/0069/POOK/09 do projektowania w specjal. konstrukcyjno-budowlanej	2015-05-15		temat opracowania: PROJEKT WYKONAWCZY MURU ZABEZPIECZAJĄCEGO PRZED POWODZIĄ TERENY PRZYLEGŁE DO NABRZEŻA RZEKI WARTY
SPRAWDZAJĄCY:	mgr inż. bud. Przemysław PUCHALSKI	upr. bud. nr LB/0069/POOK/09 do projektowania bez ograniczeń w specjal. konstrukcyjno-budowlanej	2015-05-15		adres obiektu: Kostrzyn n/O, działka nr ewid. 345/3, 346, obręb 4 Śródmieście Kostrzyn n/O

faza:	branża:	tytuł rysunku:	skala:	rysunek nr:
P.W.	BUDOWLANA	POZ. 4 - BLACHY KOTWIĄCE SŁUPY	1:5	K08

data i miejsce opracowania: Gorzów Wlkp. 2015-05-15