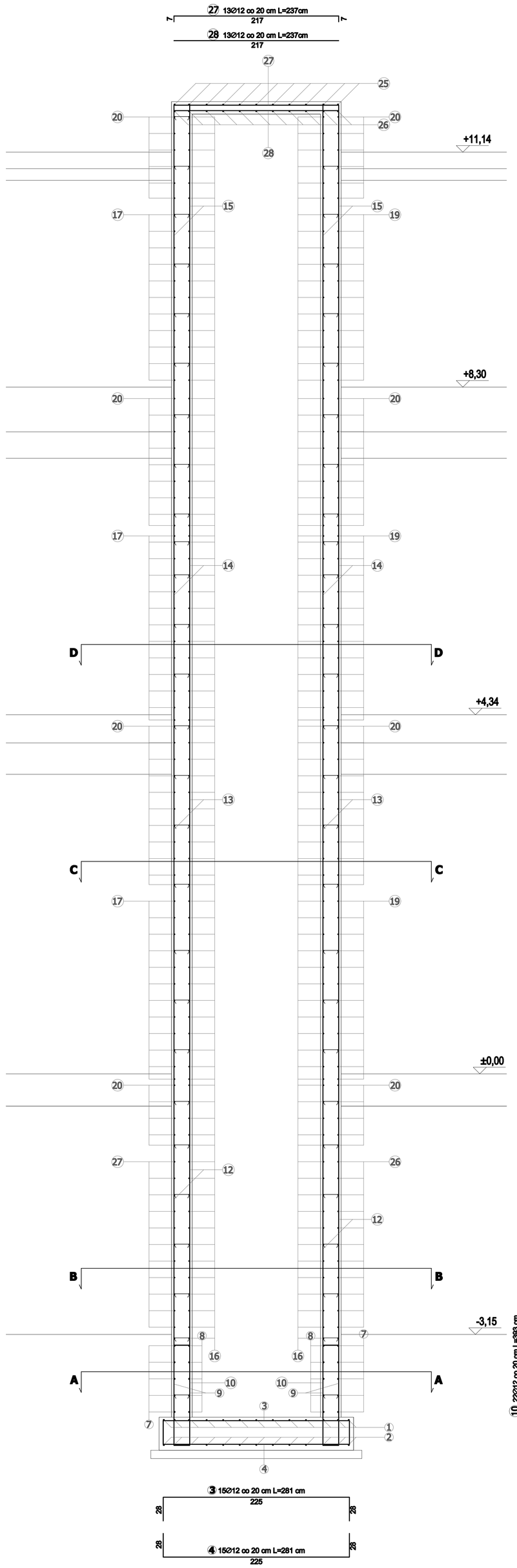


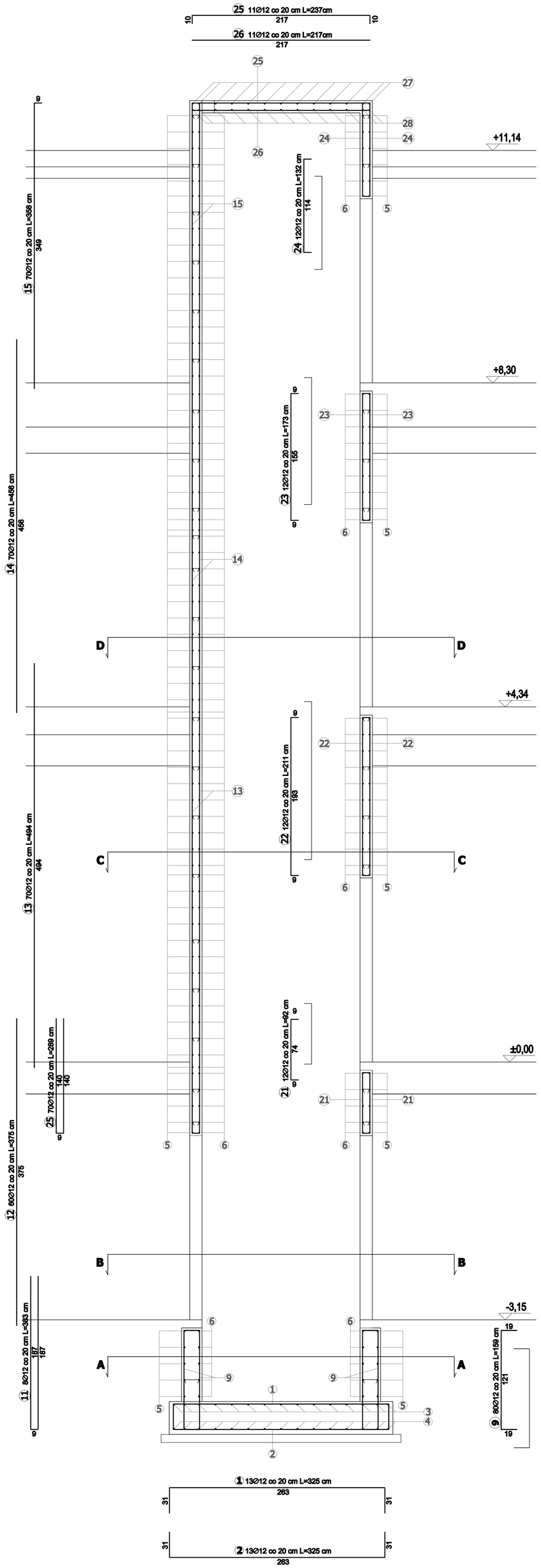


## PRZEKRÓJ A-A

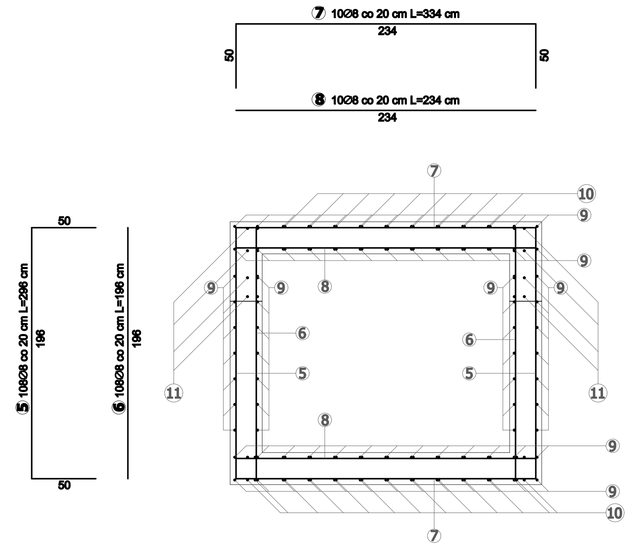


## PRZEKRÓJ B-B

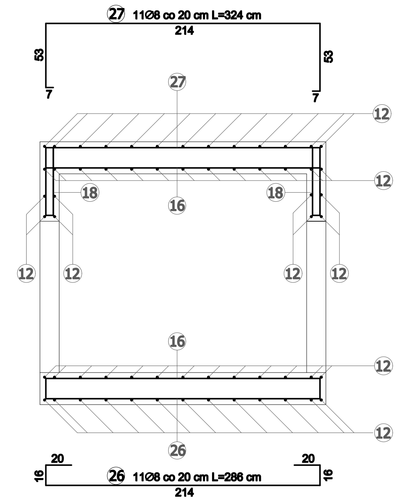


## PRZEKRÓJ C-C

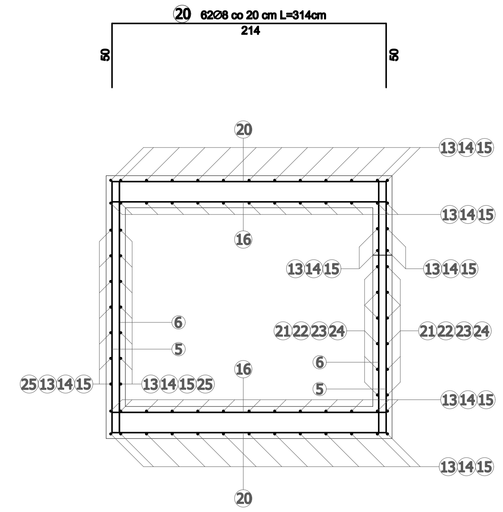


## PRZEKRÓJ D-D

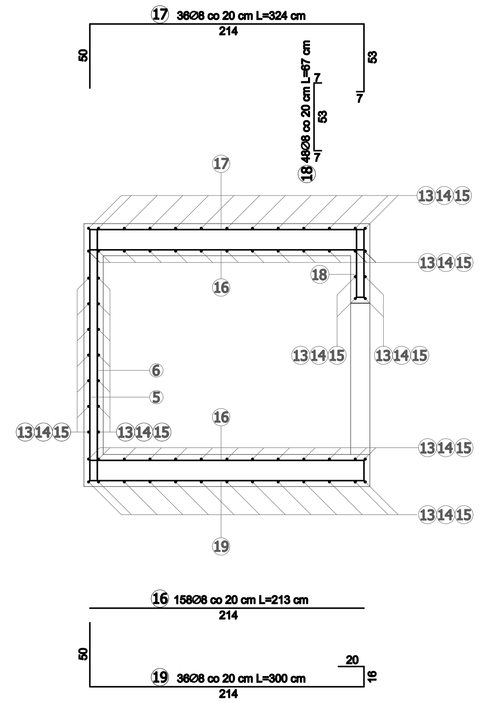


stal A-0
Ø6 4 szt. na m²

stal A-0
Ø6 4 szt. na m²

**UWAGA:**

- Beton C30/37
- Stal zbrojeniowa/konstrukcyjna A-IIIN
- Stal elementy montażowe: A-0
- Otulina fundament: 5cm; pozostałe: 2,5 cm
- Wszystkie wymiary sprawdzić na budowie
- Prace wykonywać zgodnie z Projektem Wykonawczym i Sztuką Budowlaną, z zachowaniem przepisów o Bezpieczeństwie i Ochronie Zdrowia
- Opracowanie rozpatrywać wraz z odpowiednimi wykonawczymi opracowaniami branżowymi
- W razie nieścisłości natychmiast poinformować projektanta

UWAGA: ZE WZGLEDU NA BRAK MOŻLIWOŚCI DOKONANIA ODKRYWEK PRZED PRZYSTĄPIENIEM DO PRAC REMONTOWYCH, NALEŻY PRZYJĄĆ, ŻE WYMIARY ELEMENTÓW MOGĄ ULEDZ ZMIANIE.


COMPONO Sp. z o. o.
ul. Bohaterów Warszawy 21
70-372 Szczecin


| | |
|---|---|
| Nazwa obiektu budowlanego: | BUDYNIEK KULTURY, NAUKI I OŚWIATY |
| Adres obiektu budowlanego: | ul. Kopernika 1<br>62-425 Kostrzyn nad Odrą |
| Tytuł (nazwa) rysunku: | SZYB WINDY - ZBROJENIE |
| Projektował: mgr inż. Katarzyna Wilkońska upr. bud. nr ZAP/0040/POOK/07 w spec. konstrukcyjno-budowlana | Podpis: |
| Sprawdził: mgr inż. Łukasz Mielliewski upr. bud. nr ZAP/0005/POOK/08 w spec. konstrukcyjno-budowlana | Podpis: |
| Zakres projektu: | KONSTRUKCJA |
| Rodzaj opracowania: | PROJEKT WYKONAWCZY |
| Skala: 1:30 | Data: 01.2017 r. / Nr rysunku: K5 |